接线端子 - UTD-100I／2×25-391286

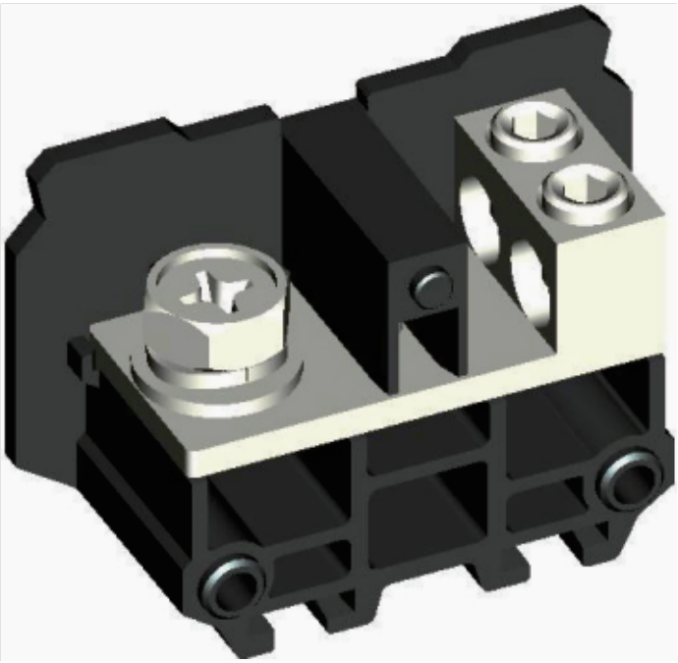

分线端子，额定电压：660V，最大工作电流：125A，接线方式：螺钉连接，连接量：3，压线范围：22mm ² -38mm ²，AWG：4-1，厚度25×Nmm，高度43.5mm，颜色：黑色，安装方式：TH35-7.5、TH35-15、G32-15、G32-18

总览

大接线空间无需端头即可连接刚性和柔性导线

紧凑设计可在狭小空间内接线

关键商业数据

订货号	391286

技术参数

产品图

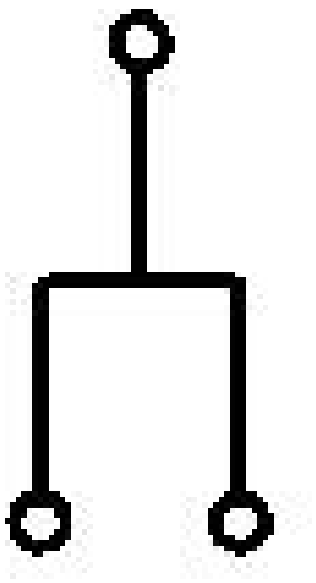

电路图

概述

层数	1
连接量	3
额定横截面(mm ^{2})	38
颜色	黑色
绝缘材料	PC
阻燃等级	V0
额定电压(V)	660
额定电流(A)	125
绝缘材料温度	-40°C～+125°C
进线方式	端子侧面

外形尺寸

宽度(mm)	62
厚度(mm)	50
高度(mm)	43.5

连接数据

连接方式	螺钉连接
螺钉公称直径	M8×14（十字槽螺栓）
剥线长度(mm)	/
扭矩(Nm)	8-10
进线截面(mm ^{2})	22-38
进线截面AWG	4-1
出线截面(mm ^{2})	6-25
出线截面AWG	4-1

环境条件

工作温度（°C）	-40°C～+105°C
环境温度（存放/运输）（°C）	-25°C～+60°C
相对湿度	30%～90%

标准和规范

连接符合标准	IEC 60947-7-1
阻燃等级	V0

认证详细

CE 欧盟CE认证
RoHS 欧盟ROHS认证