UE200-5.08

5.08mm间距，单排，固定式PCB端子台；

额定值：320V，17.5A，1.5mm ^{2} ；

出线方向：180度（线对板）；

M3螺钉压线框接线单元，02-24位可供；产品已获得UL认证

总览

类别：固定式PCB端子台—欧规螺钉式PCB电缆连接件—UE200-5.08

简介：

* 普遍应用的螺钉压线框接线方式，接触压力大温升低,，简单可靠；

* 适用波峰焊或者手工焊接；

* 安装后出线方向与PCB（线路板）成180度；

* 默认交付状态为进线孔打开状态，便于快速接线；

* 按照IEC60947标准设计；也符合UL1059标准；产品已获得UL认证；

* 进线孔上方平面可定制印字或者贴装不干胶标识条；

* 02-24位可供，同系列还有双层（多达48位）和三层（多达72位）可选，

  可实现高密度接线；

应用：

* 自动化控制信号连接：各类控制器，PLC，变频器，驱动器...

型号命名规则：

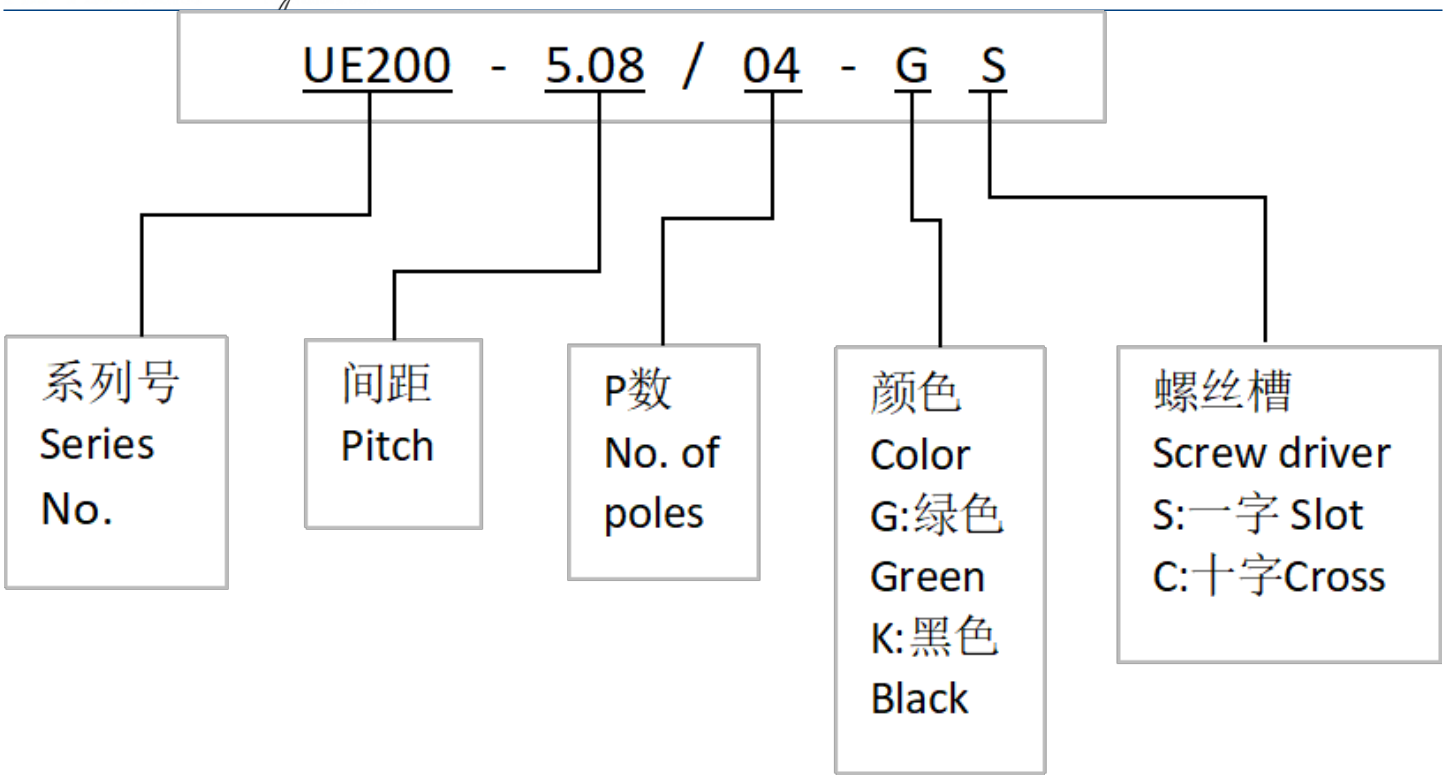

关键商业数据

订货号	0

技术参数

外形尺寸

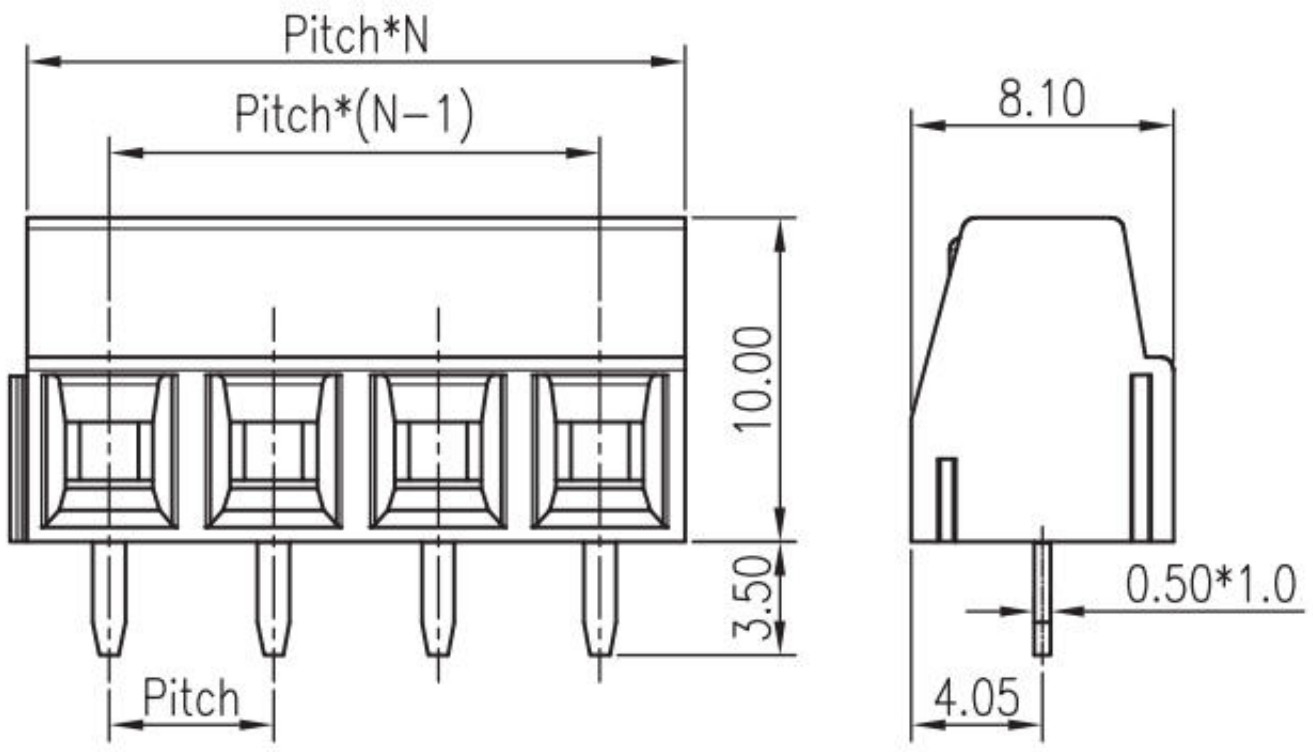

技术参数

额定电压（Rated Voltage）	320V(IEC III/2)，300V(UL)
额定电流（Rated Current）	17.5A(IEC), 15A(UL)
额定连接容量(Rated connection capacity)	0.2-1.5mm ², 28-14AWG Sol&Str
额定冲击电压(Rated surge voltage)	4KV
耐电压(1分钟)(Withstanding Voltage/1Min)	2200V AC
绝缘电阻(Insulation Resistance)	500MΩ or more at DC500V
电流承载部件材料和镀层(Material & Plating of Current carrier)	Copper alloy， Tin plated（铜合金镀锡）
绝缘材料(Insulation Material)	PA66 UL94 V-0
接线螺丝(Wire clamp unit Screw)，扭矩(torque)	M3, 02P 0.4Nm Max. ,03-24P 0.5Nm Max.
剥线长度(Wire stripping length)	5.5-6.5mm
固定螺钉(Mounting Screw)，扭矩(torque)	None（无）

环境条件

使用温度(Operating temperature)	‘ -40C ° ~+115C °
焊接方式(Soldering recommend)	Wave soldering（波峰焊） ,260 ° C 5S Max (Single Wave) ,

	260 ° C 10S Max(Double Wave)

认证详细