# LA130-16AJ-11D／G23矩形指示灯

## 总览

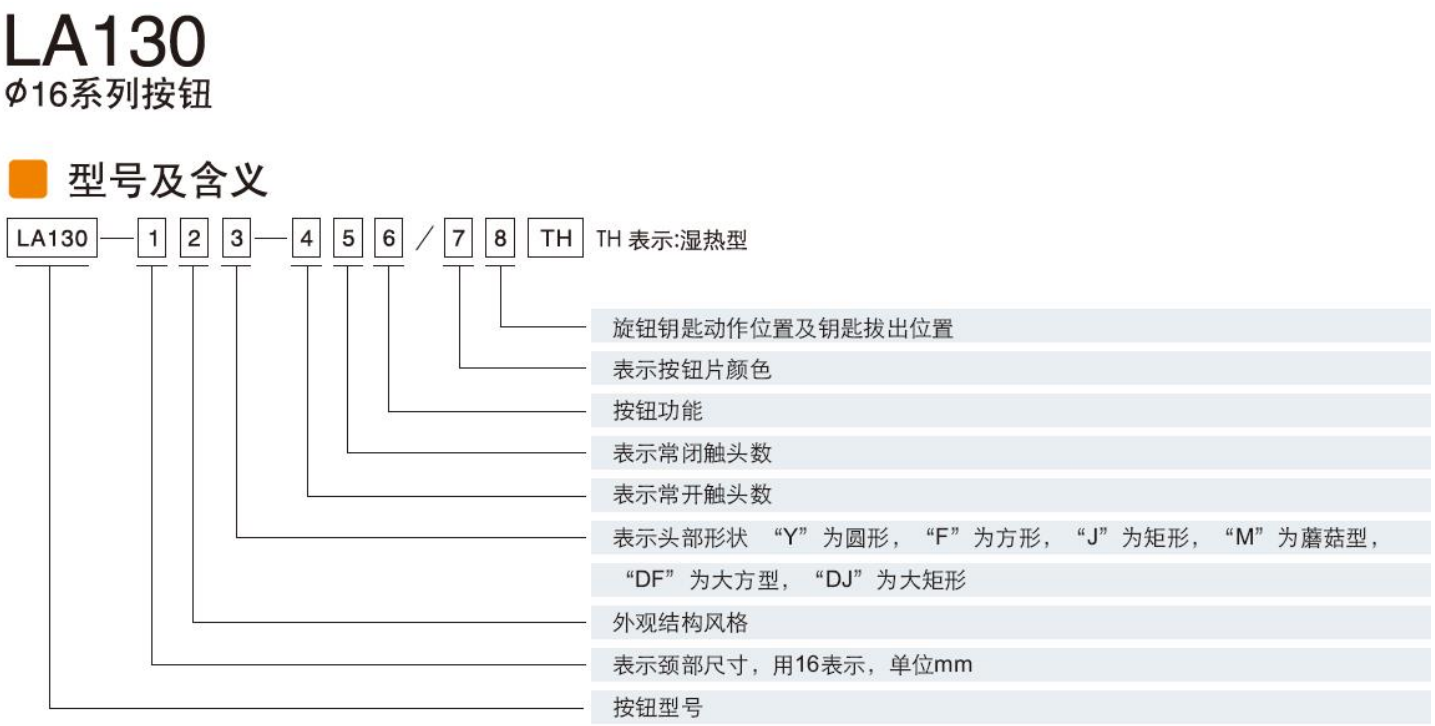

性能特征

| | |
|---|---|
| 标准使用环境 | 周围温度：-25℃~+55℃（无结冰），相对湿度：45~85%RH（无凝结） |
| 接触电阻 | ≤50mΩ |
| 绝缘电阻 | ≥100MΩ |
| 触点与灯珠引脚之间 | 2000V交流50赫兹，1分钟 |
| 同级端子之间 | 1000V交流50赫兹，1分钟 |
| 不同电极端子之间 | 2000V交流50赫兹，1分钟 |
| 耐振动性 | 50赫兹，振幅约1.2mm |
| 耐冲击性 | 10g |
| 机械寿命 | 瞬动型按钮20万次，其它10万次 |
| 电气寿命 | 瞬动型按钮10万次，其它5万次 |
| 接线 | 铜导线面积：0.75mm² 接线插：2.8×0.5mm |
| 防护等级 | IP54(特殊要求可达IP65) |

## 关键商业数据

| | |
|---|---|
| 订货号 | 0000 |

## 技术参数

## 型号及含义

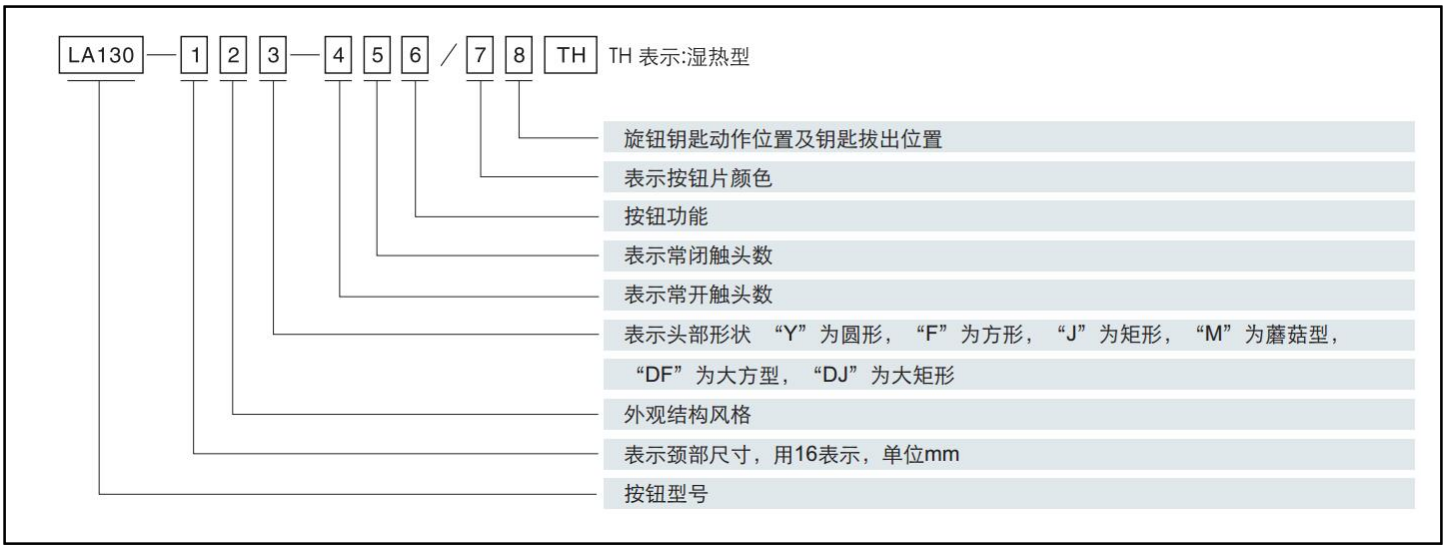

# 绝缘性能

性能特征

| | |
|---|---|
| 标准使用环境 | 周围温度：-25℃~+55℃（无结冰），相对湿度：45~85%RH（无凝结） |
| 接触电阻 | ≤50mΩ |
| 绝缘电阻 | ≥100MΩ |
| 触点与灯珠引脚之间 | 2000V交流50赫兹，1分钟 |
| 同级端子之间 | 1000V交流50赫兹，1分钟 |
| 不同电极端子之间 | 2000V交流50赫兹，1分钟 |
| 耐震动性 | 50赫兹，振幅约1.2mm |
| 耐冲击性 | 10g |
| 机械寿命 | 瞬动型按钮20万次，其它10万次 |
| 电气寿命 | 瞬动型按钮10万次，其它5万次 |
| 接线 | 铜导线面积：0.75mm² 接线插：2.8×0.5mm |
| 防护等级 | IP54(特殊要求可达IP65) |

# 其它参数

触头额定值

| | | | | | |
|---|---|---|---|---|---|
| | 电压上限 | AC/DC | | | |
| | 发热电流 | 3A | | | |
| 额定 | 工作电源 | | 24V | 110V | 220V |
| | AC | 阻性 | 2A | 1.5A | 1A |
| | | 感性 | 2A | 1A | 0.7A |
| | DC | 阻性 | 1.0A | 0.5A | 0.2A |
| | | 感性 | 0.7A | 0.2A | 0.1A |
| | 触点材料 | 镀金银触点 | | | |

LED性能特点

| 工作电压 | 6V | 12V | 24V | 110V | 220V |
|---|---|---|---|---|---|
| 允许电压波动 | ±5% | ±5% | ±10% | ±20% | ±20% |
| 光源 | LED | | | | |
| 颜色 | R G Y B W | | | | |
| 工作电流 | 20mA | 15mA | 13mA | 1.4mA | 0.8mA |
| 工作寿命 | 3万小时 | | | | |

# 外形尺寸

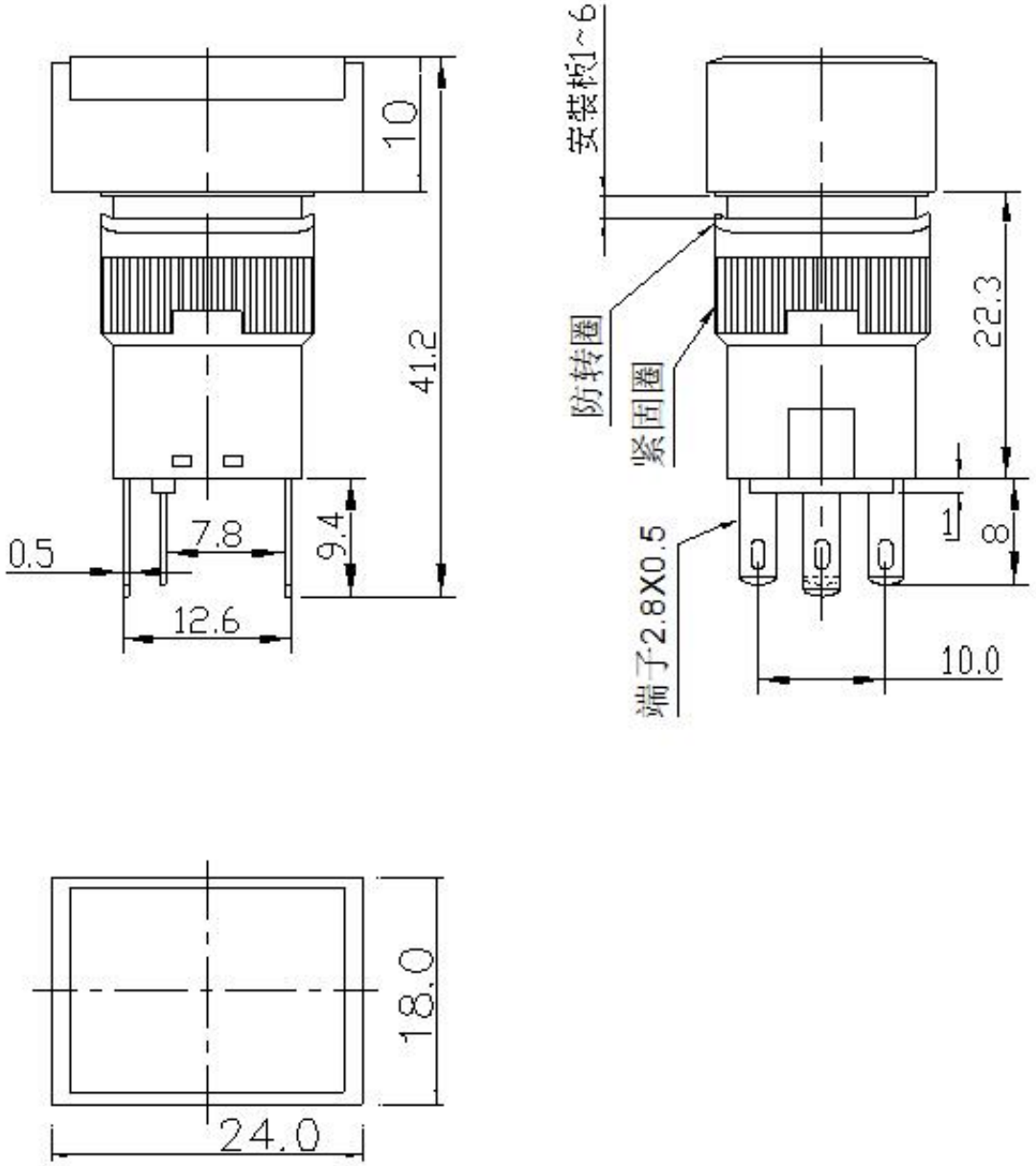


## 接线图

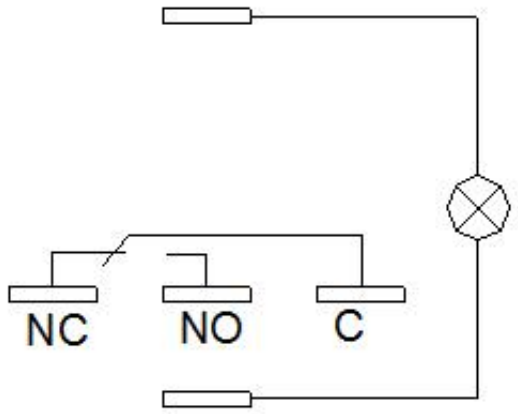


## 技术参数

| | |
|---|---|
| 电压上限 | AC／DC |

| | |
|---|---|
| 额定电压 | 250V |
| 额定电流 | 3A |
| 接触电阻 | ≤50mΩ |
| 绝缘电阻 | ≥100MΩ |
| 耐振动性 | 50Hz，振幅约为1.2mm |
| 耐冲击性 | 10g |
| 机械寿命 | 10x10^4次 |
| 电气寿命 | 5x10^4次 |
| 防护等级 | IP54（特殊要求可达IP65） |

## 环境条件

| | |
|---|---|
| 使用温度 | -25°C～+55°C（无结冰） |
| 储存温度 | -40°C～+70°C |
| 海 拔 | 2000m以下 |
| 相对湿度 | 45-85%RH（无凝露） |

## 认证详细

| |
|---|
| CE 欧盟CE认证 |
| CCC 中国CCC认证 |