LA130-22B2-01X短柄旋钮

总览

LA130系列按钮开关适用于交流50Hz、交流额定工作电压600V及以下，直流额定工作电压250V及以下的电气电路中作为控制、信号、连锁之用。

LA130

ϕ22系列按钮

型号及含义

LA130 — 1 2 — 3 4 5 / 6 7 8 TH　TH 表示：湿热型

- 8：带灯按钮电压代码
- 7：表示按钮片颜色
- 6：旋钮钥匙钮动作位置及钥匙拔出位置
- 5：按钮功能（见下表）
- 4：表示常闭触头数
- 3：表示常开触头数
- 2：外观结构风格，分别用A、B2、D表示
- 1：表示颈部尺寸，用22表示，单位mm
- LA130：按钮型号

3 4：代号及名称

	触点代码	01	10	02	20	11
		一常闭	一常开	二常闭	二常开	一常开一常闭
	接线代码	11-12	23-24	11-12 21-22	13-14 23-24	11-12(常闭) 23-24(常开)
经济型	接线代码	11-12	13-14	11-12 11-12	13-14 13-14	11-12常闭) 13-14(常开)

5 ： 按钮功能

字母	含义	字母	含义
	一般按钮	CX	二位置长柄旋钮
D	一般带灯按钮	CXS	三位置长柄旋钮
H	高位按钮	XD	二位置带灯旋钮
T	一般自锁按钮	XDS	三位置带灯旋钮
M	蘑菇按钮	Y	二位置钥匙钮
MT	蘑菇自锁钮	YS	三位置钥匙钮
Z	急停按钮	R	双位按钮
ZY	钥匙急停钮	RD	双位带灯按钮
X	二位置短柄旋钮	J	经济型按钮
XS	三位置短柄旋钮	XJ	经济型旋钮

6 ： 旋钮钥匙动作位置及钥匙拔出位置

f	fu	ffu	a	ao	au
左边自复位	右边自复位	左右自复位	左边拔出	中间拔出	右边拔出

7 ： 按钮片颜色

R	G	Y	B	W	K
红	绿	黄	蓝	白	黑

8 ： 带灯按钮电压代码

代码	22	23	24	25	26	27	28	31	32
电源	AC. DC						DC	AC 50-60Hz	
电压（V）	12	24	36	48	110	127	220	220	380
接线代码	X1——⊗——X2 (不分正负极)								

主要参数及技术性能

使用条件	工作温度	使用类别	污染等级	使用场所海拔高度	抗振动
	-25℃~+55℃	AC15 DC13	3	2000m	10~200Hz 1mm.10g

控制能力	交流 AC		直流 DC	
	额定工作电压Ue	额定工作电流Ie	额定工作电压Ue	额定工作电流Ie(弹片式)
		弹片式	220V	0.5A
	500V	2A	110V	1A
	380V	4A	48V	3A
	220V	5.5A	24V	6A

额定值	额定绝缘电压：AC 660V 50Hz 额定发热电流：10A

使用寿命		机械寿命	电寿命
	一般钮	300×10^4	交流电寿命 120×10^4次
	旋钮	30×10^4	
	钥匙钮	5×10^4	直流电寿命 60×10^4次
	急停按钮	5×10^4	

接触电阻	≤50mΩ
前部防护等级	IP40（加防水罩可达IP67或可定制IP65）

φ16、22系列按钮

安装孔的直径

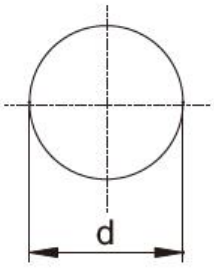

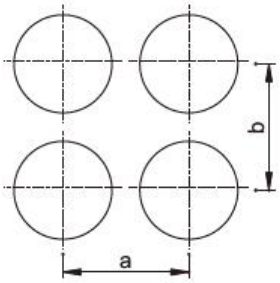

图1

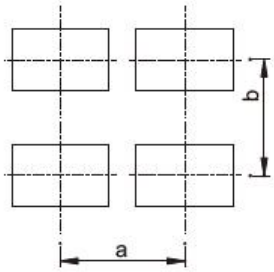

图2

颈部尺寸	安装孔直径(d)
Ø16	$16.2^{+0.2}_{0}$
Ø19	$19.3^{+0.4}_{0}$
Ø22	$22.3^{+0.4}_{0}$
Ø25	$25.5^{+0.5}_{0}$
Ø30	$30.5^{+0.5}_{0}$

颈部尺寸		安装孔中心距尺寸	
		a	b
Ø12		20	20
Ø16		25	40
Ø22	旋柄	40	50
	其它	30	50
Ø25		40	55
Ø30		50	65
39X31		48	39
77X31		86	39

说明:
当有几个AD103系列信号灯、LA130系列按钮开关上、下并排安装在面板上时（见图1、2），安装孔中心距离不得低于表中a和b的尺寸规定。

关键商业数据

订货号	0000

技术参数

型号及含义

LA130 — 1 2 — 3 4 5 / 6 7 8 TH　TH 表示：湿热型

- 8：带灯按钮电压代码
- 7：表示按钮片颜色
- 6：旋钮钥匙钮动作位置及钥匙拔出位置
- 5：按钮功能（见下表）
- 4：表示常闭触头数
- 3：表示常开触头数
- 2：外观结构风格，分别用A、B2、D表示
- 1：表示颈部尺寸，用22表示，单位mm
- LA130：按钮型号

3 4：代号及名称

	触点代码	01	10	02	20	11
		一常闭	一常开	二常闭	二常开	一常开一常闭
	接线代码	11-12	23-24	11-12 21-22	13-14 23-24	11-12(常闭) 23-24(常开)
经济型	接线代码	11-12	13-14	11-12 11-12	13-14 13-14	11-12常闭) 13-14(常开)

5：按钮功能

字母	含义	字母	含义
	一般按钮	CX	二位置长柄旋钮
D	一般带灯按钮	CXS	三位置长柄旋钮
H	高位按钮	XD	二位置带灯旋钮
T	一般自锁按钮	XDS	三位置带灯旋钮
M	蘑菇按钮	Y	二位置钥匙钮
MT	蘑菇自锁钮	YS	三位置钥匙钮
Z	急停按钮	R	双位按钮
ZY	钥匙急停钮	RD	双位带灯按钮
X	二位置短柄旋钮	J	经济型按钮
XS	三位置短柄旋钮	XJ	经济型旋钮

6：旋钮钥匙动作位置及钥匙拔出位置

f	fu	ffu	a	ao	au
左边自复位	右边自复位	左右自复位	左边拔出	中间拔出	右边拔出

外形尺寸

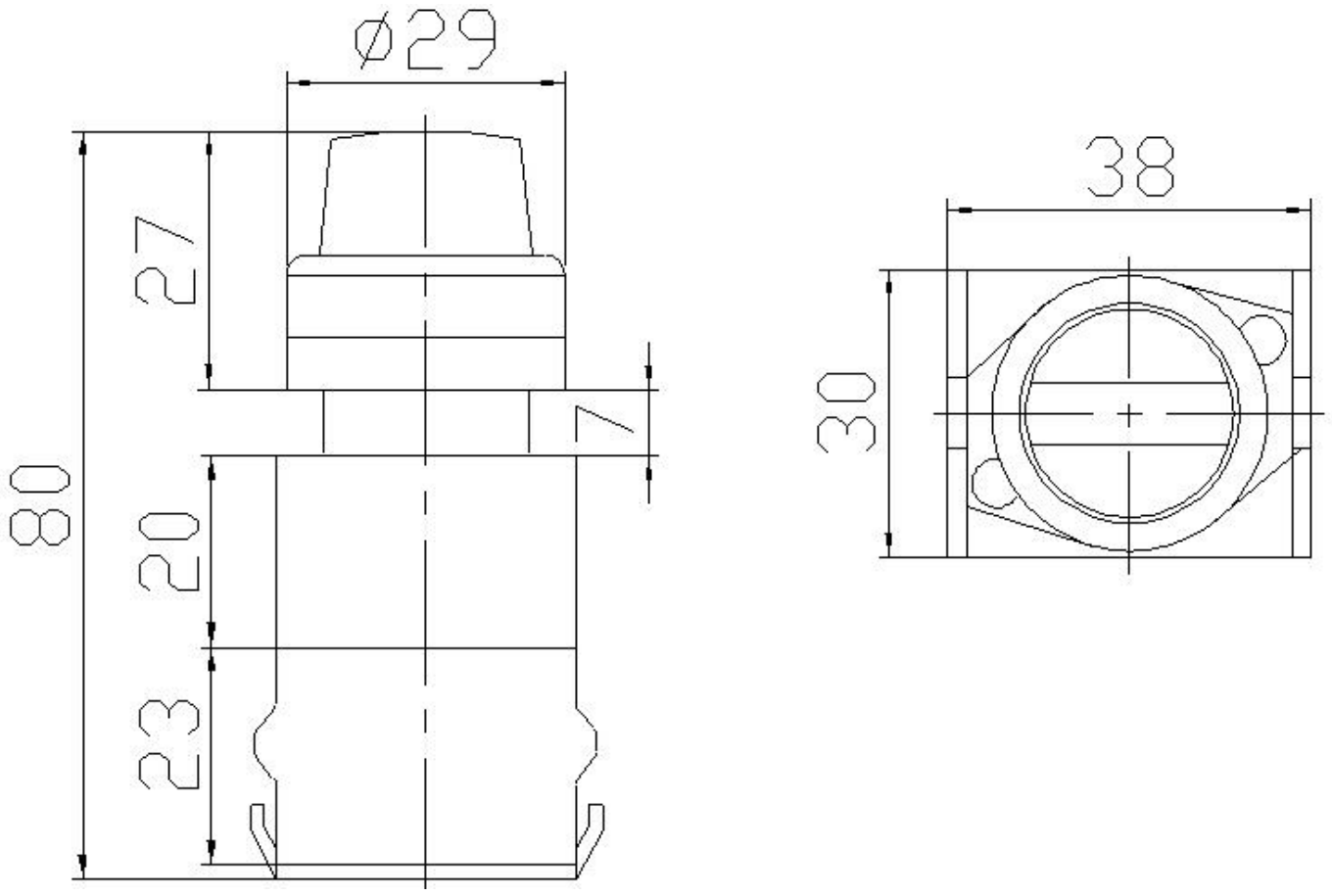

技术参数

额定绝缘电压Ui	AC660V
约定发热电流Ith	10A
使用类别	AC-15 DC-13
工频耐压	1890V
机械寿命	>30x10^4次
电寿命	AC :120x10^4次 ,DC: 60x10^4次
防护等级	IP40

环境条件

环境温度	-25°C～+55°C
海 拔	2000m以下

相对湿度	≤98%
污染等级	Ⅲ

认证详细

CE 欧盟CE认证
CCC 中国CCC认证